平成３０年度　第４７回　全国高等学校選抜バドミントン大会
女子ダブルス（ＧＤ）

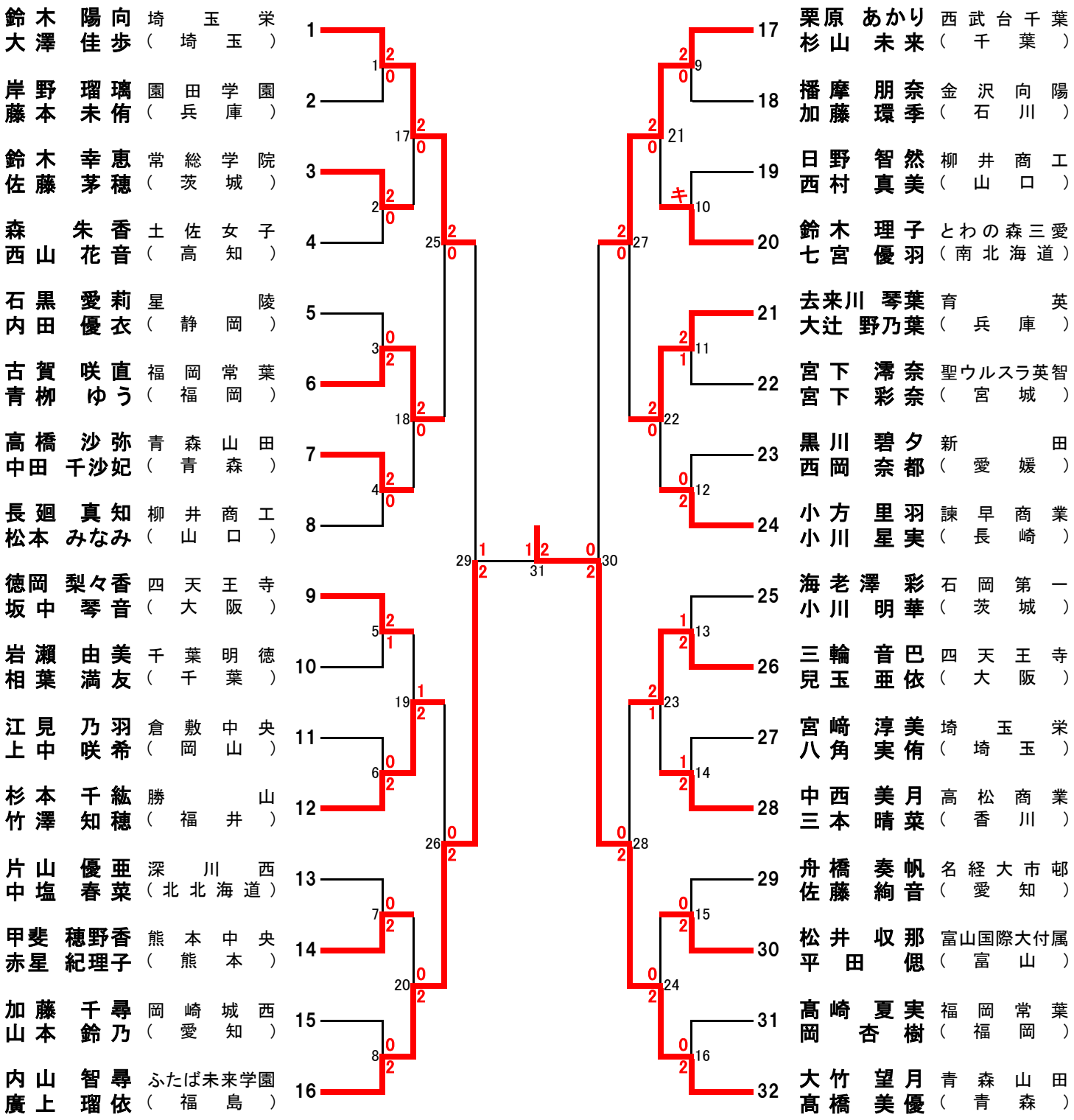

平成30年度第47回全国高等学校選抜バドミントン大会

女子ダブルス結果

1回戦	GD1	鈴木 陽向 ・ 大澤 佳歩 埼玉栄 (埼玉県)	2	21 − 12 21 − 12 −	0	岸野 瑠璃 ・ 藤本 未侑 園田学園 (兵庫県)
	GD2	鈴木 幸恵 ・ 佐藤 茅穂 常総学院 (茨城県)	2	21 − 16 21 − 17 −	0	森 朱香 ・ 西山 花音 土佐女子 (高知県)
	GD3	古賀 咲直 ・ 青柳 ゆう 福岡常葉 (福岡県)	2	21 − 15 21 − 14 −	0	石黒 愛莉 ・ 内田 優衣 星陵 (静岡県)
	GD4	高橋 沙弥 ・ 中田 千沙妃 青森山田 (青森県)	2	21 − 7 21 − 16 −	0	長廻 真知 ・ 松本 みなみ 柳井商工 (山口県)
	GD5	徳岡 梨々香 ・ 坂中 琴音 四天王寺 (大阪府)	2	21 − 8 18 − 21 21 − 12	1	岩瀬 由美 ・ 相葉 満友 千葉明徳 (千葉県)
	GD6	杉本 千紘 ・ 竹澤 知穂 勝山 (福井県)	2	21 − 13 21 − 12 −	0	江見 乃羽 ・ 上中 咲希 倉敷中央 (岡山県)
	GD7	甲斐 穂野香 ・ 赤星 紀理子 熊本中央 (熊本県)	2	21 − 9 21 − 15 −	0	中塩 春菜 ・ 片山 優亜 深川西 (北海道)
	GD8	内山 智尋 ・ 廣上 瑠依 ふたば未来学園 (福島県)	2	21 − 15 21 − 12 −	0	加藤 千尋 ・ 山本 鈴乃 岡崎城西 (愛知県)
	GD9	栗原 あかり ・ 杉山 未来 西武台千葉 (千葉県)	2	21 − 13 21 − 17 −	0	播摩 朋奈 ・ 加藤 環季 金沢向陽 (石川県)
	GD10	鈴木 理子 ・ 七宮 優羽 とわの森三愛 (北海道)		棄権 − −		日野 智然 ・ 西村 真美 柳井商工 (山口県)
	GD11	去来川 琴葉 ・ 大辻 野乃葉 育英 (兵庫県)	2	18 − 21 21 − 16 21 − 18	1	宮下 澪奈 ・ 宮下 彩奈 聖ウルスラ学院英智 (宮城県)
	GD12	小方 里羽 ・ 小川 星実 諫早商業 (長崎県)	2	21 − 9 21 − 11 −	0	黒川 碧夕 ・ 西岡 奈都 新田 (愛媛県)
	GD13	三輪 音巴 ・ 兒玉 亜依 四天王寺 (大阪府)	2	19 − 21 21 − 16 21 − 17	1	海老澤 彩 ・ 小川 明華 石岡第一 (茨城県)
	GD14	中西 美月 ・ 三本 晴菜 高松商業 (香川県)	2	10 − 21 21 − 12 21 − 17	1	宮崎 淳美 ・ 八角 実侑 埼玉栄 (埼玉県)
	GD15	松井 収那 ・ 平田 偲 富山国際大学付属 (富山県)	2	21 − 15 21 − 17 −	0	舟橋 奏帆 ・ 佐藤 絢音 名古屋経済大学市邨 (愛知県)
	GD16	大竹 望月 ・ 高橋 美優 青森山田 (青森県)	2	21 − 8 23 − 21 −	0	高崎 夏実 ・ 岡 杏樹 福岡常葉 (福岡県)

平成30年度第47回全国高等学校選抜バドミントン大会

女子ダブルス結果

2回戦	GD17	鈴木 陽向 ・ 大澤 佳歩 埼玉栄 (埼玉県)	2	21 − 13 21 − 7 −	0	鈴木 幸恵 ・ 佐藤 茅穂 常総学院 (茨城県)
	GD18	古賀 咲直 ・ 青柳 ゆう 福岡常葉 (福岡県)	2	21 − 19 23 − 21 −	0	高橋 沙弥 ・ 中田 千沙妃 青森山田 (青森県)
	GD19	杉本 千紘 ・ 竹澤 知穂 勝山 (福井県)	2	11 − 21 21 − 17 21 − 17	1	徳岡 梨々香 ・ 坂中 琴音 四天王寺 (大阪府)
	GD20	内山 智尋 ・ 廣上 瑠依 ふたば未来学園 (福島県)	2	21 − 16 21 − 7 −	0	甲斐 穂野香 ・ 赤星 紀理子 熊本中央 (熊本県)
	GD21	栗原 あかり ・ 杉山 未来 西武台千葉 (千葉県)	2	21 − 15 21 − 8 −	0	鈴木 理子 ・ 七宮 優羽 とわの森三愛 (北海道)
	GD22	去来川 琴葉 ・ 大辻 野乃葉 育英 (兵庫県)	2	21 − 12 21 − 18 −	0	小方 里羽 ・ 小川 星実 諫早商業 (長崎県)
	GD23	三輪 音巴 ・ 兒玉 亜依 四天王寺 (大阪府)	2	21 − 16 16 − 21 21 − 19	1	中西 美月 ・ 三本 晴菜 高松商業 (香川県)
	GD24	大竹 望月 ・ 高橋 美優 青森山田 (青森県)	2	21 − 15 21 − 6 −	0	松井 収那 ・ 平田 偲 富山国際大学付属 (富山県)

準々決勝	GD25	鈴木 陽向 ・ 大澤 佳歩 埼玉栄 (埼玉県)	2	21 − 12 21 − 15 −	0	古賀 咲直 ・ 青柳 ゆう 福岡常葉 (福岡県)
	GD26	内山 智尋 ・ 廣上 瑠依 ふたば未来学園 (福島県)	2	21 − 12 21 − 16 −	0	杉本 千紘 ・ 竹澤 知穂 勝山 (福井県)
	GD27	栗原 あかり ・ 杉山 未来 西武台千葉 (千葉県)	2	21 − 8 21 − 16 −	0	去来川 琴葉 ・ 大辻 野乃葉 育英 (兵庫県)
	GD28	大竹 望月 ・ 高橋 美優 青森山田 (青森県)	2	21 − 10 21 − 13 −	0	三輪 音巴 ・ 兒玉 亜依 四天王寺 (大阪府)

準決勝	GD29	内山 智尋 ・ 廣上 瑠依 ふたば未来学園 (福島県)	2	18 − 21 21 − 18 21 − 16	1	鈴木 陽向 ・ 大澤 佳歩 埼玉栄 (埼玉県)
	GD30	大竹 望月 ・ 高橋 美優 青森山田 (青森県)	2	21 − 13 21 − 18 −	0	栗原 あかり ・ 杉山 未来 西武台千葉 (千葉県)

決勝	BD31	大竹 望月 ・ 高橋 美優 青森山田 (青森県)	2	18 − 21 21 − 19 21 − 16	1	内山 智尋 ・ 廣上 瑠依 ふたば未来学園 (福島県)